Vstavaná chladnička s mraziacim priestorom

WR2202

EG897144

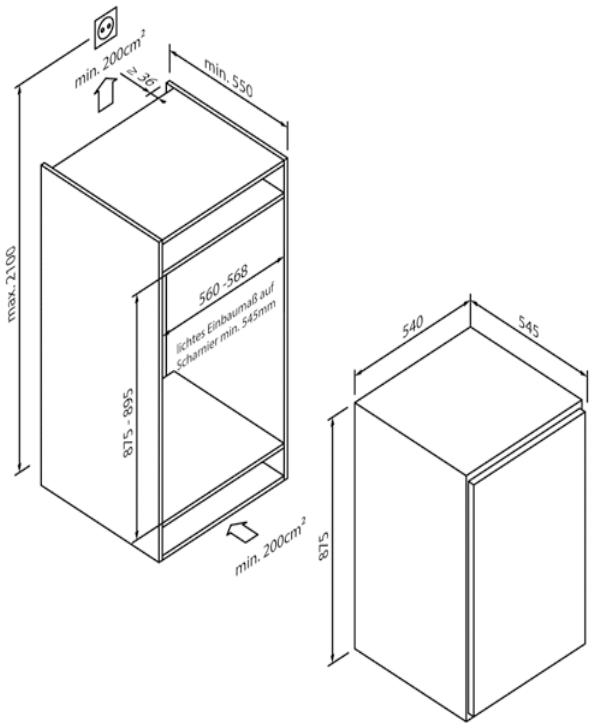

Dizajn	
Konštrukcia	Inštalácia
Výška (v cm)	88

Výkon a spotreba	
Ročná spotreba energie (v kWh)	148
Celkový užitočný objem (v litroch)	112
Hlučnosť (v dB A) re 1 pW	35

Pohodlie obsluhy a vybavenie	
Regulácia / zobrazenie teploty	Mechanicky
Osvetlenie interiéru	LED

Chladiaca časť	
Užitočný objem (v litroch)	96
Odkladacie plochy z bezpečnostného skla	3 / 2 höhenverstellbar
Stojan na dvere	3
Systém čerstvosti	Box na čerstvé potraviny
Automatické odmrazovanie v chladiacej časti	•

Mraznička	
Užitočný objem (v litroch)	16
Mraziace zásuvky / mraziace priehradky	– / 1
Veľká krabica	–
Mraziaca kapacita (kg za 24 hodín)	2,6
Doba skladovania v prípade poruchy (v hodinách)	7
Super mrazenie	–
No Frost / Low Frost	– / –

Technické údaje	
Trieda energetickej účinnosti	E
Technika pevných dverí / technika posuvných dverí	– / •
Zámka dverí	Vpravo, vymeniteľné
Pripojovací výkon	105W / 220-240 V
Zabezpečenie (v A)	
Frekvencia (v Hz)	50 Hz
Typ konektora	Typ F
Dĺžka pripojovacieho kábla (v cm)	
Čistá hmotnosť (v kg)	28,0 kg
Hrubá hmotnosť (v kg)	30,0 kg
Rozmery zariadenia v balení (V × Š × H)	93,9 x 58,4 x 57,7 cm
Rozmery zariadenia (V × Š × H)	87,5 x 54,5 x 54,0 cm
Rozmery výklenku (V × Š × H)	87,5-89,5 x 56,0 x 55,0 cm
EAN	4251003110722

Poznámka	
Poznámka	