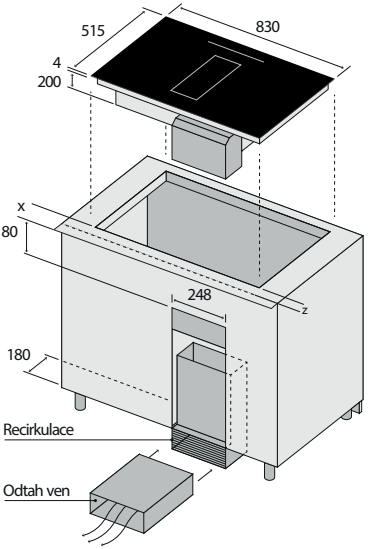

Zadní pohled

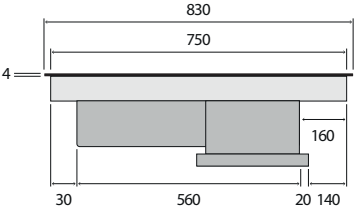

Boční pohled

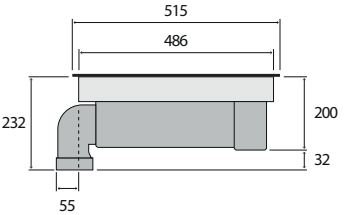

y	x	z
630–650	min. 50	40
≥ 650	65	40

Instalace v rovině s deskou

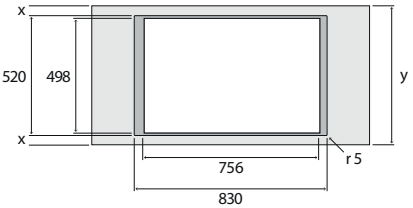
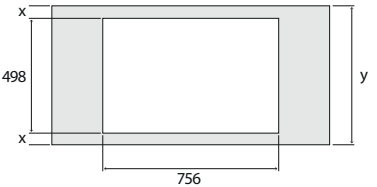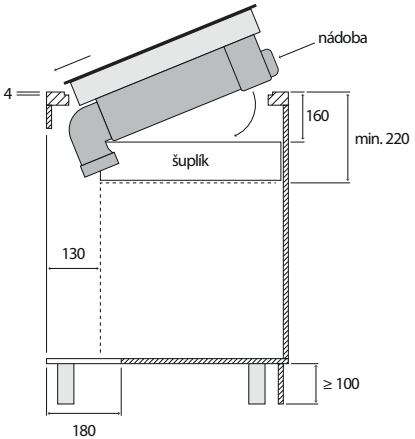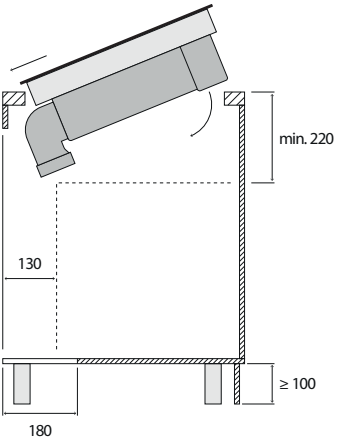
Instalace nad deskou