NÁVOD NA MONTÁŽ BRÁNKY A DVOJKRÍDLOVEJ BRÁNY BEZ AUTOMATICKÉHO OTVÁRANIA

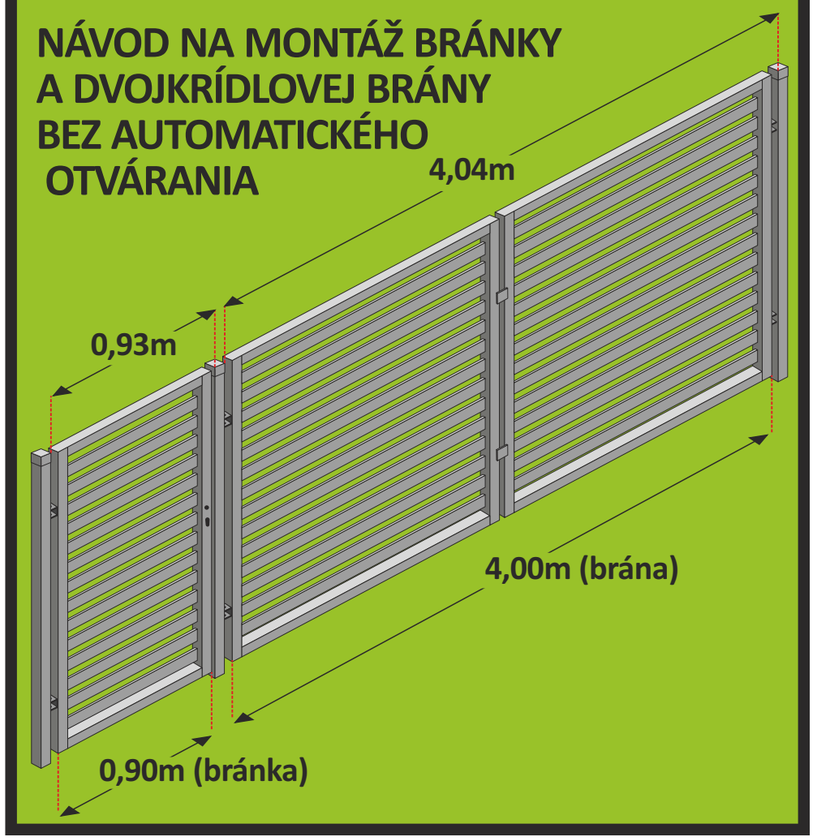

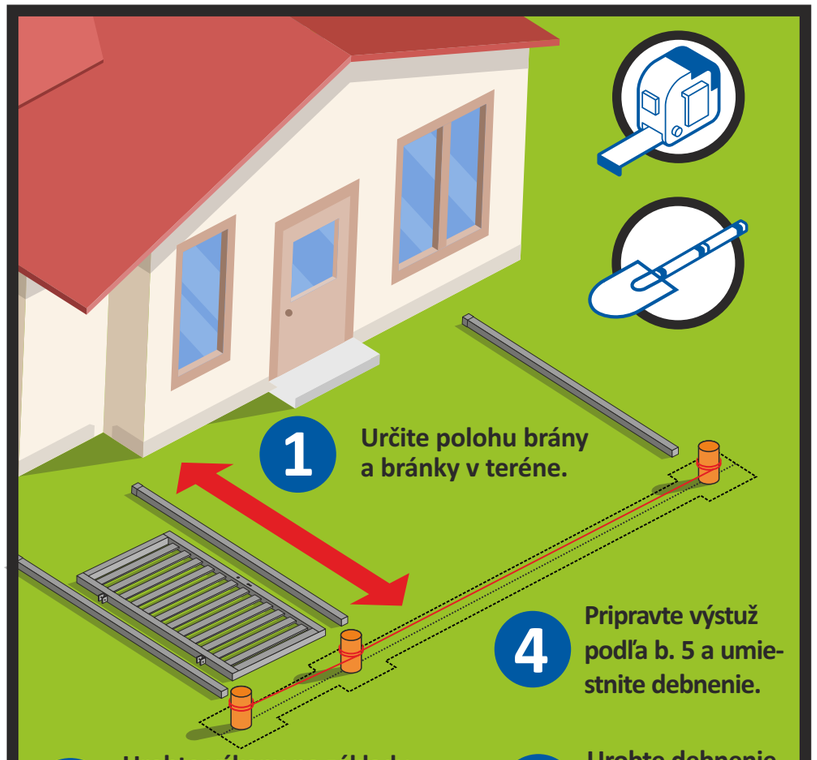

1 Určite polohu brány a bránky v teréne.

2 Urobte výkopy na základy stĺpov brány a stĺpov bránky podľa uvedenej hĺbky.

3 Urobte debnenie základového pásu a stĺpov.

4 Pripravte výstuž podľa b. 5 a umiestnite debnenie.

5 Do stĺpových základov vložte výstuž vyrobenú zo 4 železných tyčí s priemerom 12 mm a dĺžkou 110 cm spojených strmeňmi z hladkej tyče s priemerom 6 mm a rozmermi 30x30 cm rozloženými každých 15 cm. Do základového pásu spájajúceho stĺpy použite výstuž vyrobenú zo 4 rebrovaných tyčí s priemerom 12 mm (dĺžka závisí od šírky brány) spojených strmeňmi z hladkej tyče s priemerom 6 mm (s rozmermi 20x30 cm) rozloženými každých 25 cm.

6 Bránu vo vodorovnej polohe zložte so stĺpikmi tak, aby ste zachovali lineárnosť polohy všetkých prvkov.

7 Takto zloženú bránu stabilizujte pomocou drevených alebo iných prvkov (napr. doskami, hranolmi, profilmi).

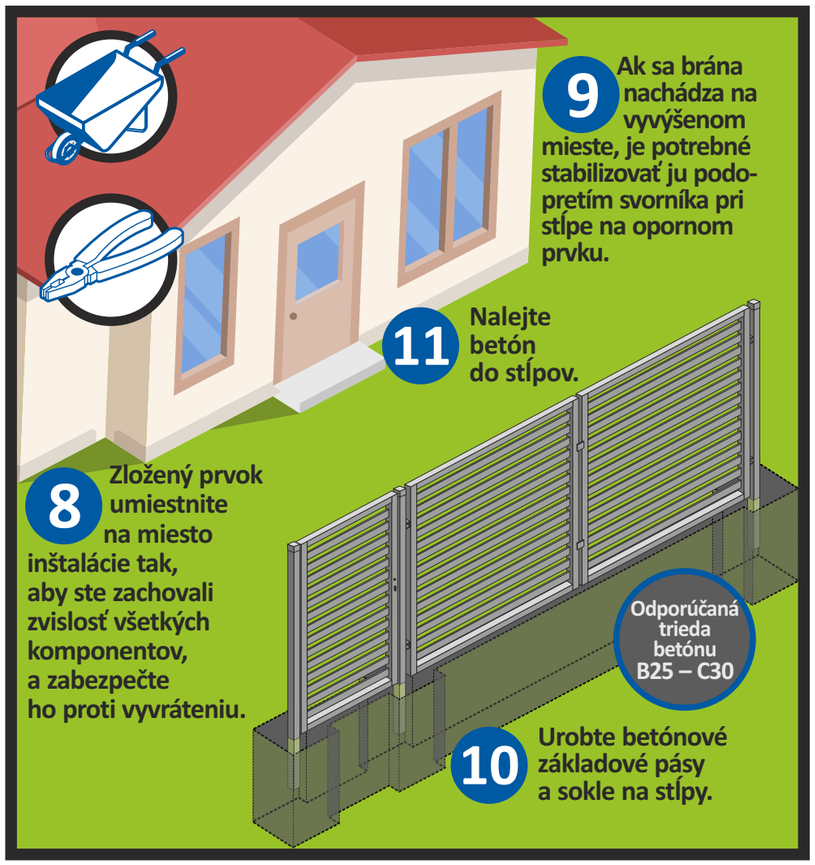

8 Zložený prvok umiestnite na miesto inštalácie tak, aby ste zachovali zvislosť všetkých komponentov, a zabezpečte ho proti vyvráteniu.

9 Ak sa brána nachádza na vyvýšenom mieste, je potrebné stabilizovať ju podopretím svorníka pri stĺpe na opornom prvku.

10 Urobte betónové základové pásy a sokle na stĺpy.

11 Nalejte betón do stĺpov.

Odporúčaná trieda betónu B25 – C30

12 Pripravte debnenie doplňujúcich prvkov medzi stĺpmi a vybetónujte ich. Nezabudnite na blokovacie prvky brán:
– dolnú závoru brány
– uzamknutie brány
– hornú závoru brány.

13 Odporúčame vám, aby ste nárazníky k bráne, ktoré chránia závesy pred poškodením.

VÝSTUŽ ZÁKLADOV STĺPOV

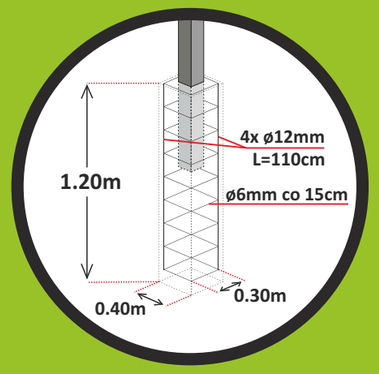

VZDIALENOSŤ KRÍDLA BRÁNY A BRÁNKY OD ZEME

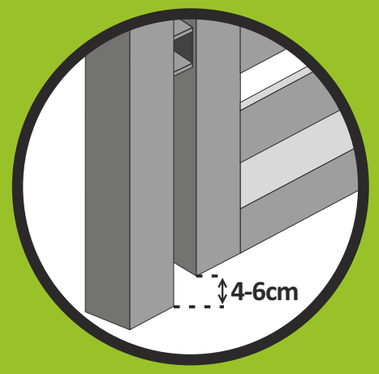

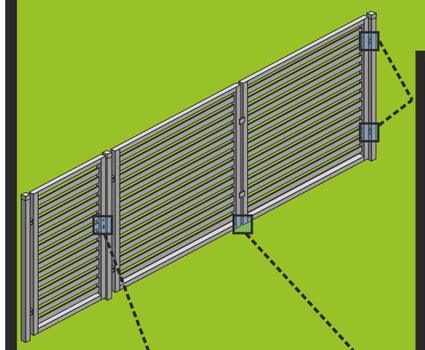

MONTÁŽ ZÁVESOV

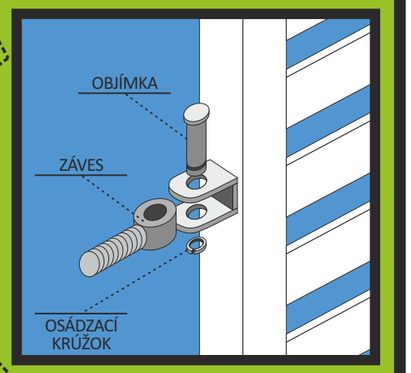

MONTÁŽ ZÁMKU A VLOŽKY

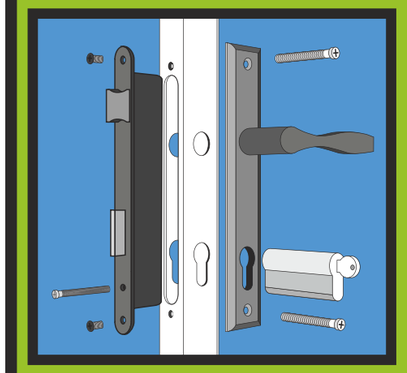
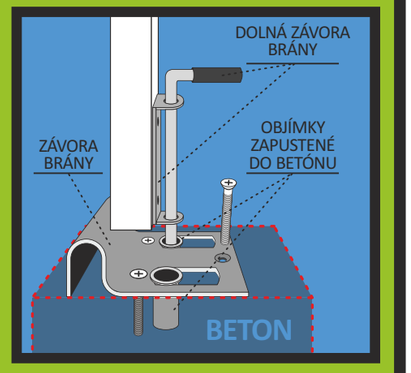
MONTÁŽ UZAMKNUTIA BRÁNY