1887-0

12/17

- Montageanleitung
- Assembly instructions
- Notice de montage
- Montagehandleiding
- Návod na montáž
- Instrucțiune de montaj
- Navodila za namestitev
- Installationstruktioner

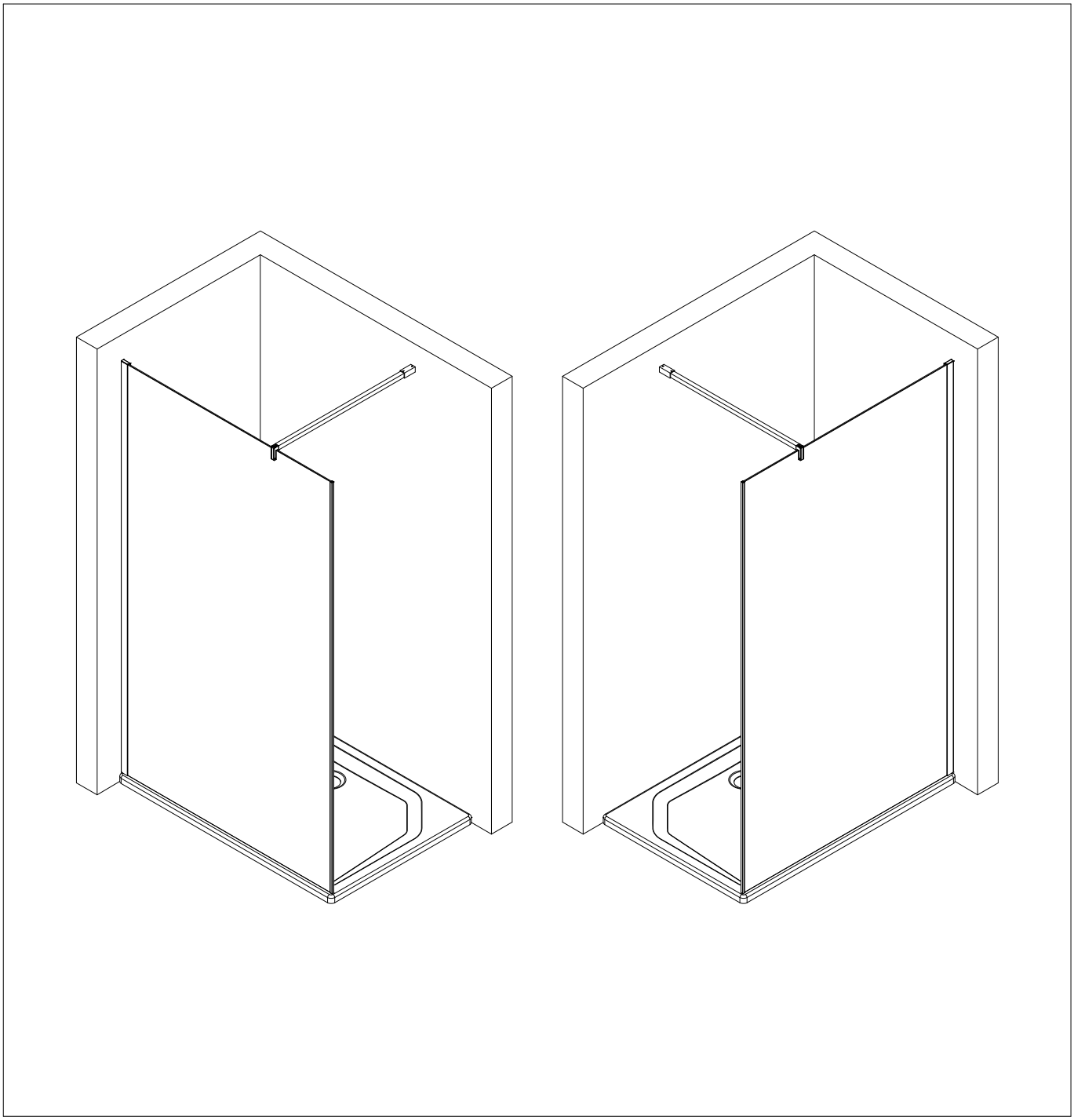

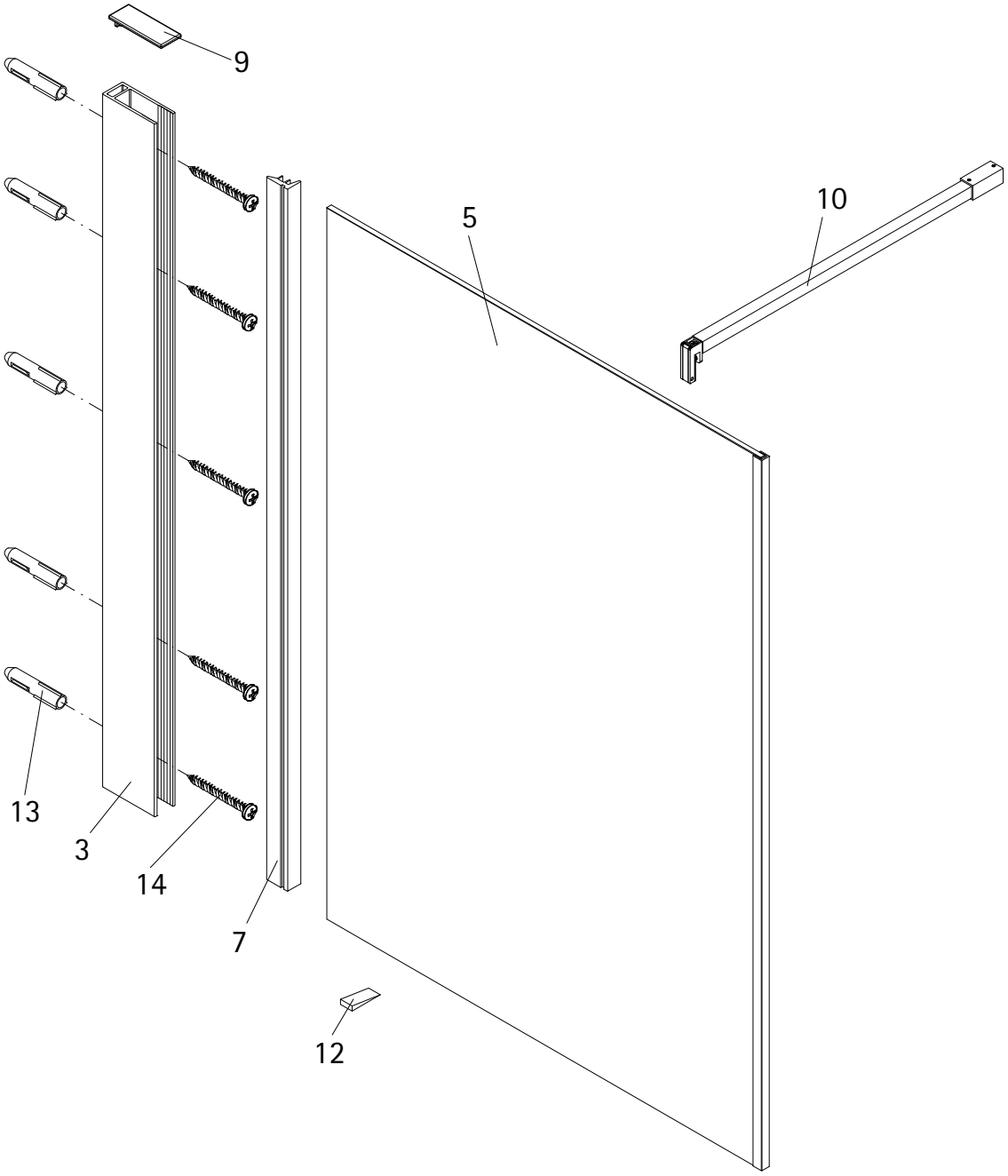

Pos.		Bezeichnung	Ersatzteil-Nr.	Preis
3	1x	Wandanschlussprofil	E36230	59,95 €
5	1x	Seitenteilscheibe		
7	1x	Klemmprofil WAP	E36071-1	24,95 €
9*	1x	Abdeckkappe WAP		
10	1x	Stabilisationsbügel	E36349	59,95 €

Pos.		Bezeichnung	Ersatzteil-Nr.		Preis
12	1x	Montagekeile (6 Stk)	E36203	Set	13,95 €
13*	5x	Dübel TRI 6/36			
14*	5x	Blechschraube 4,2 x 45 mm			
	*	Schrauben- und Abdeckkappenset	E36200		35,95 €

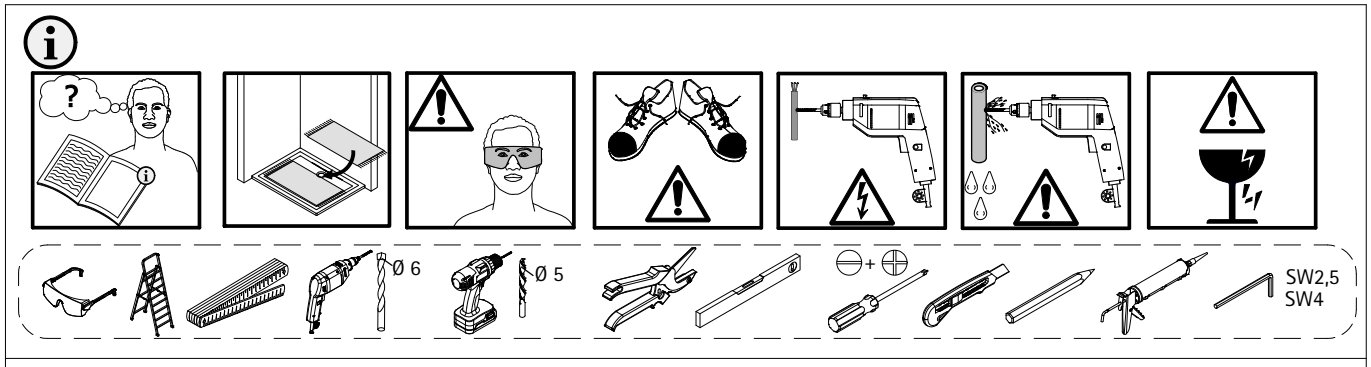

1

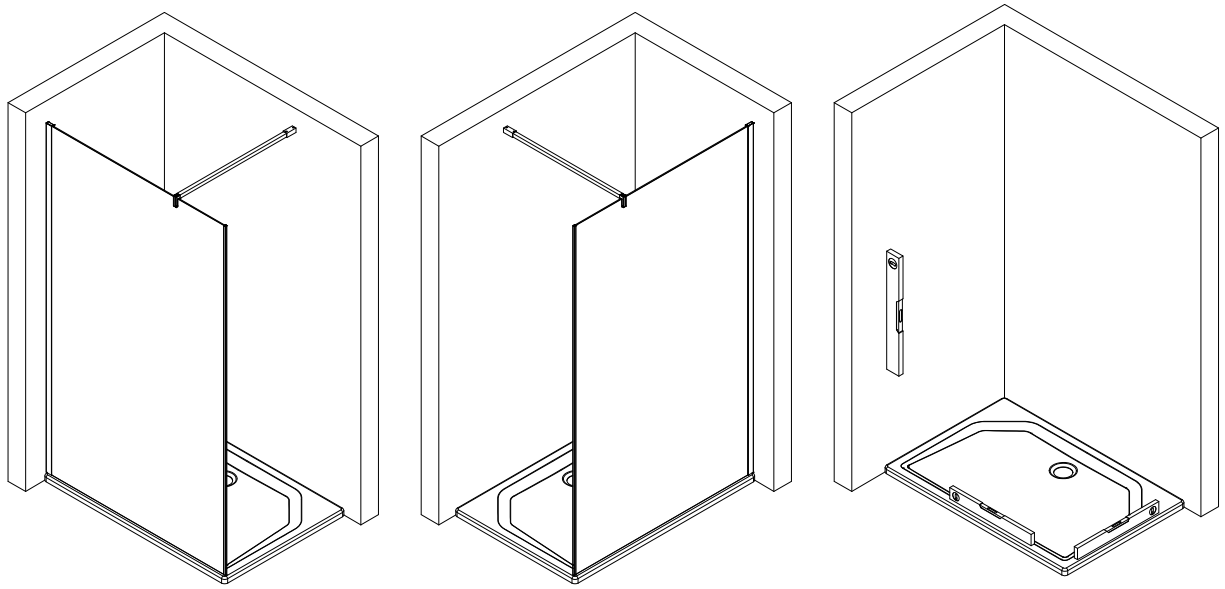

2

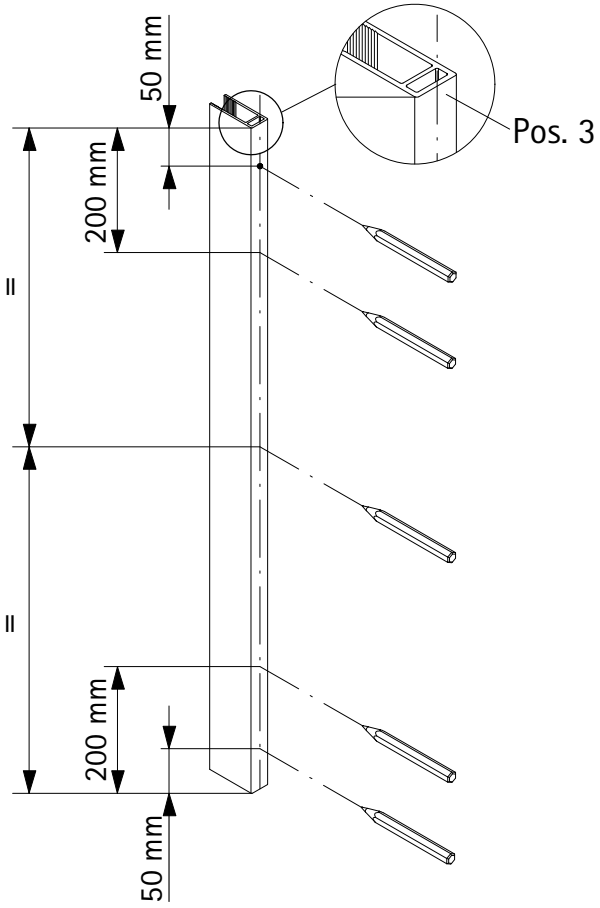

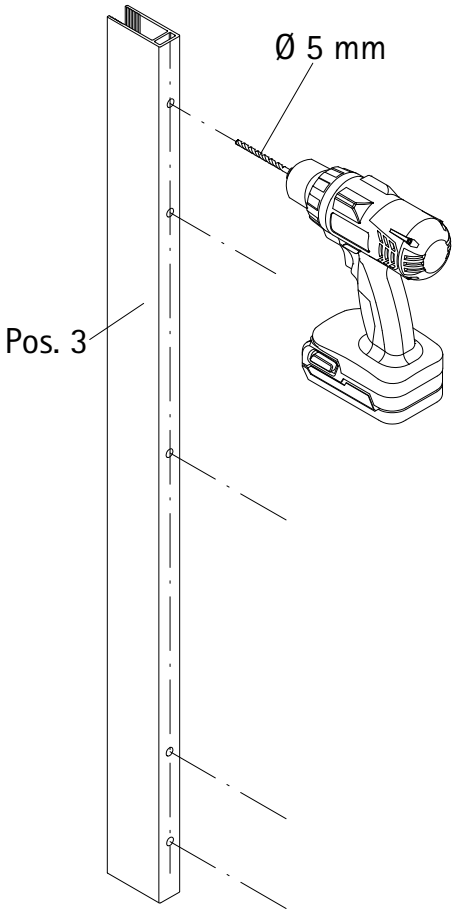

3

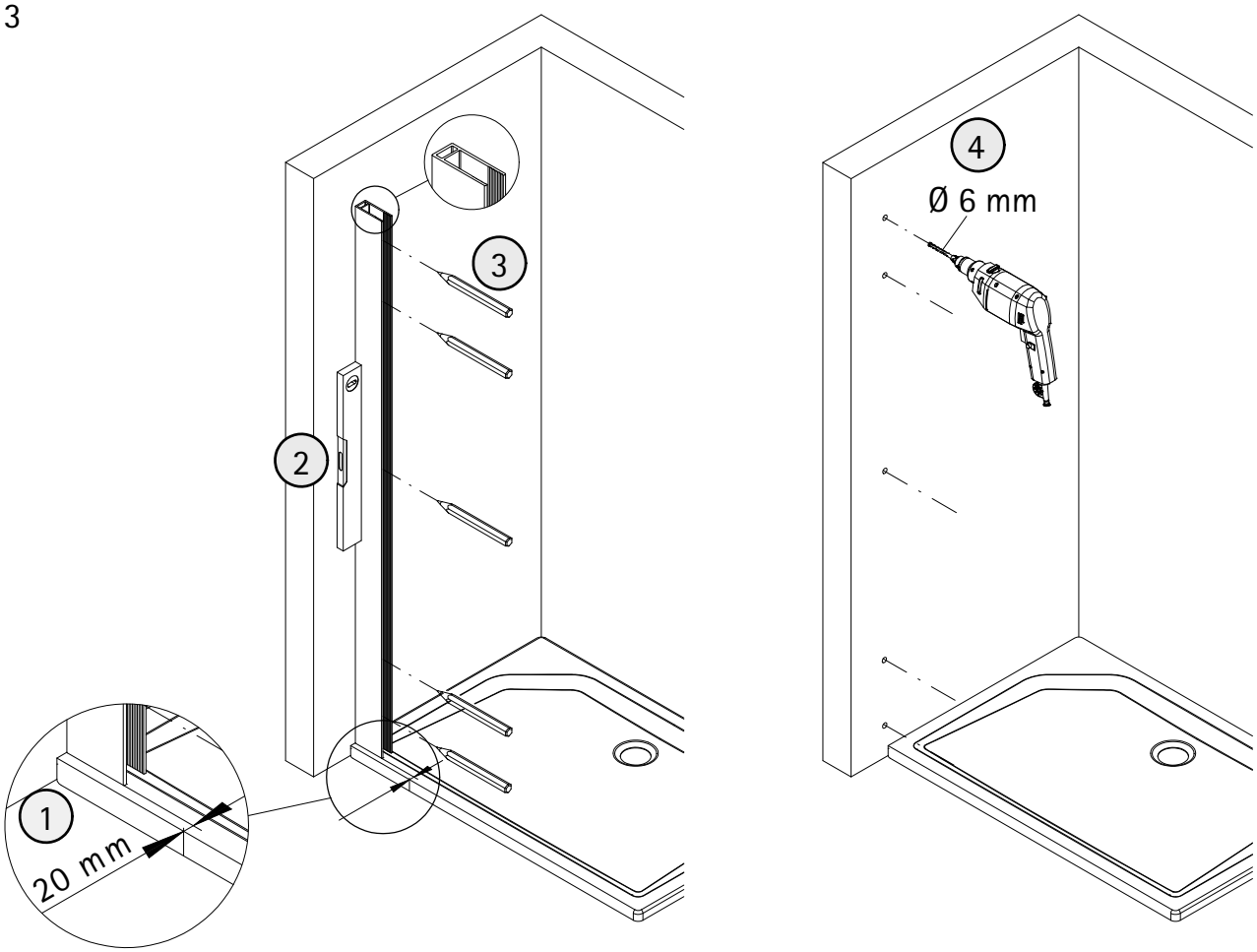

4

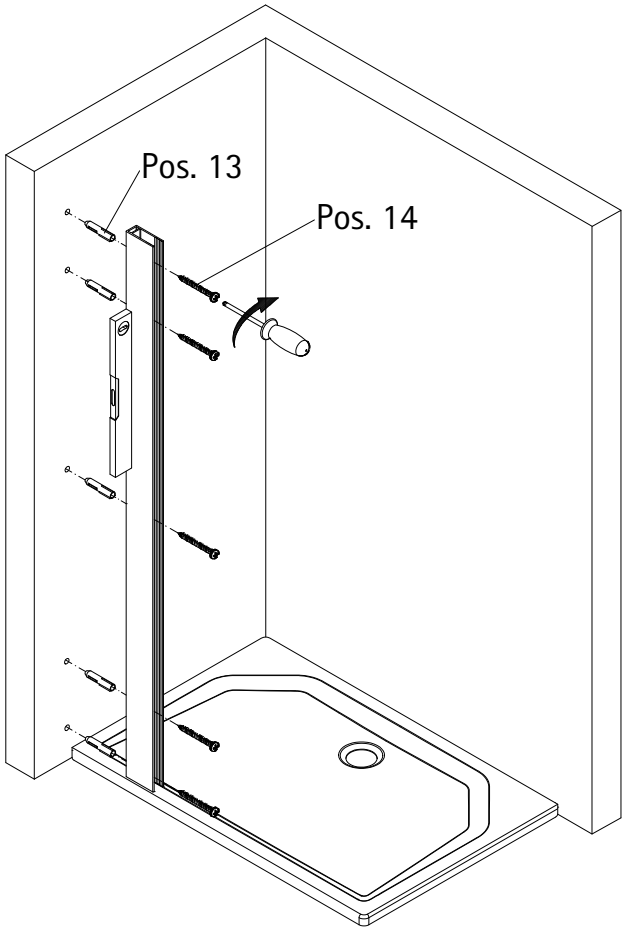

5

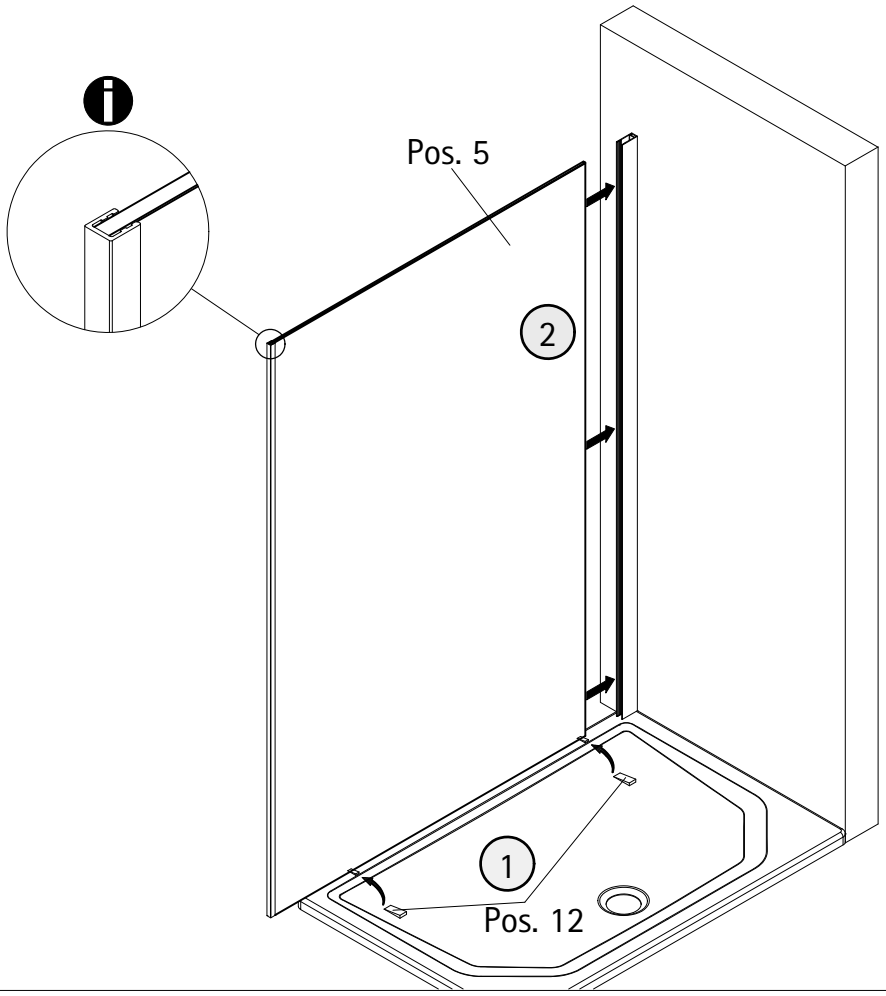

6

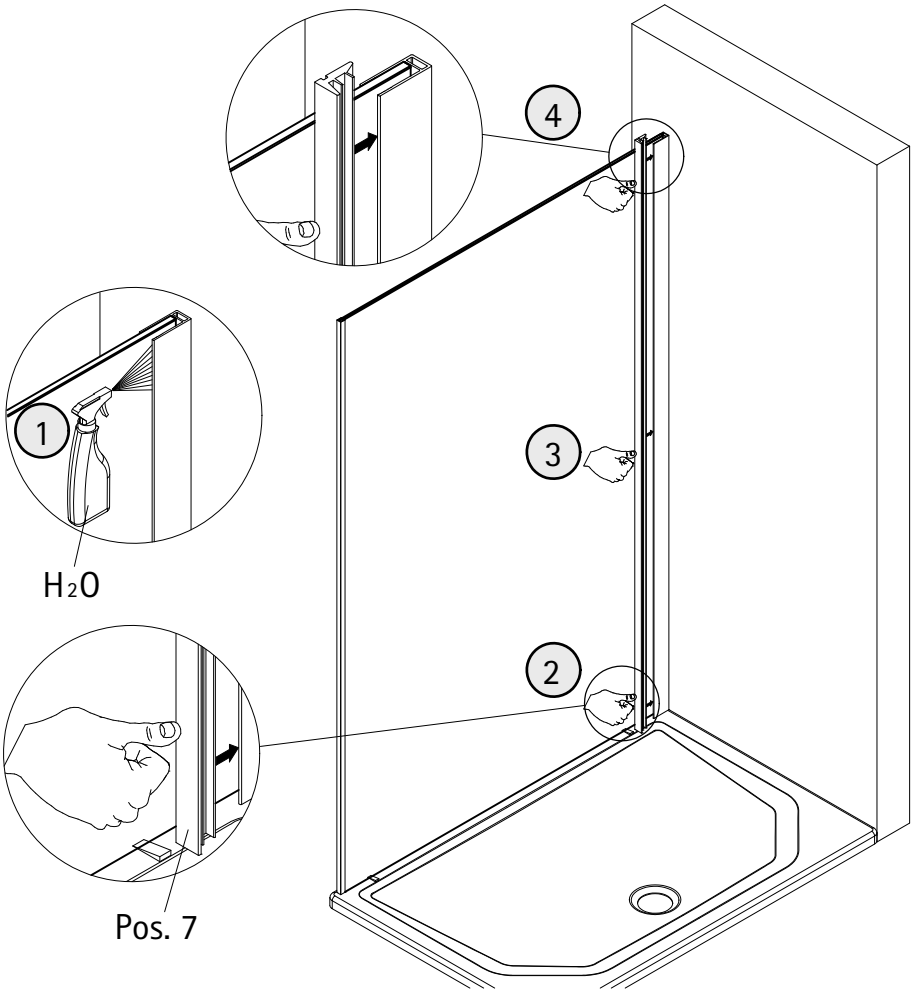

7

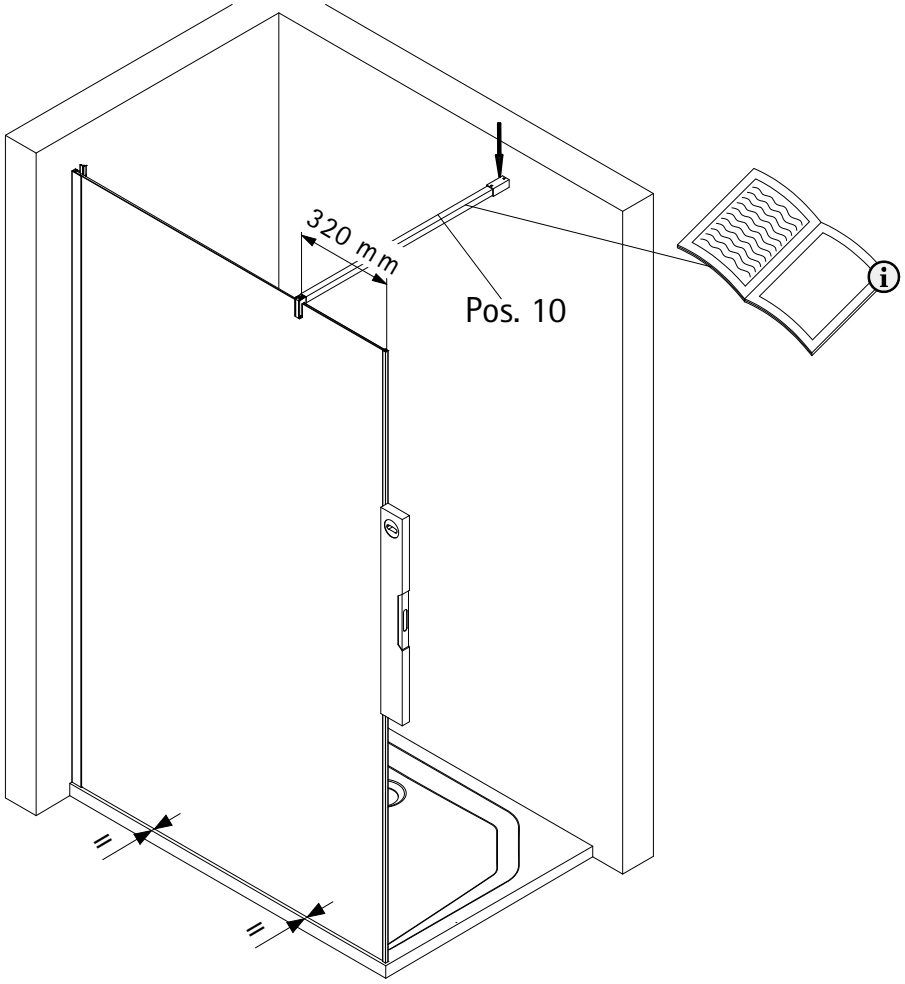

8

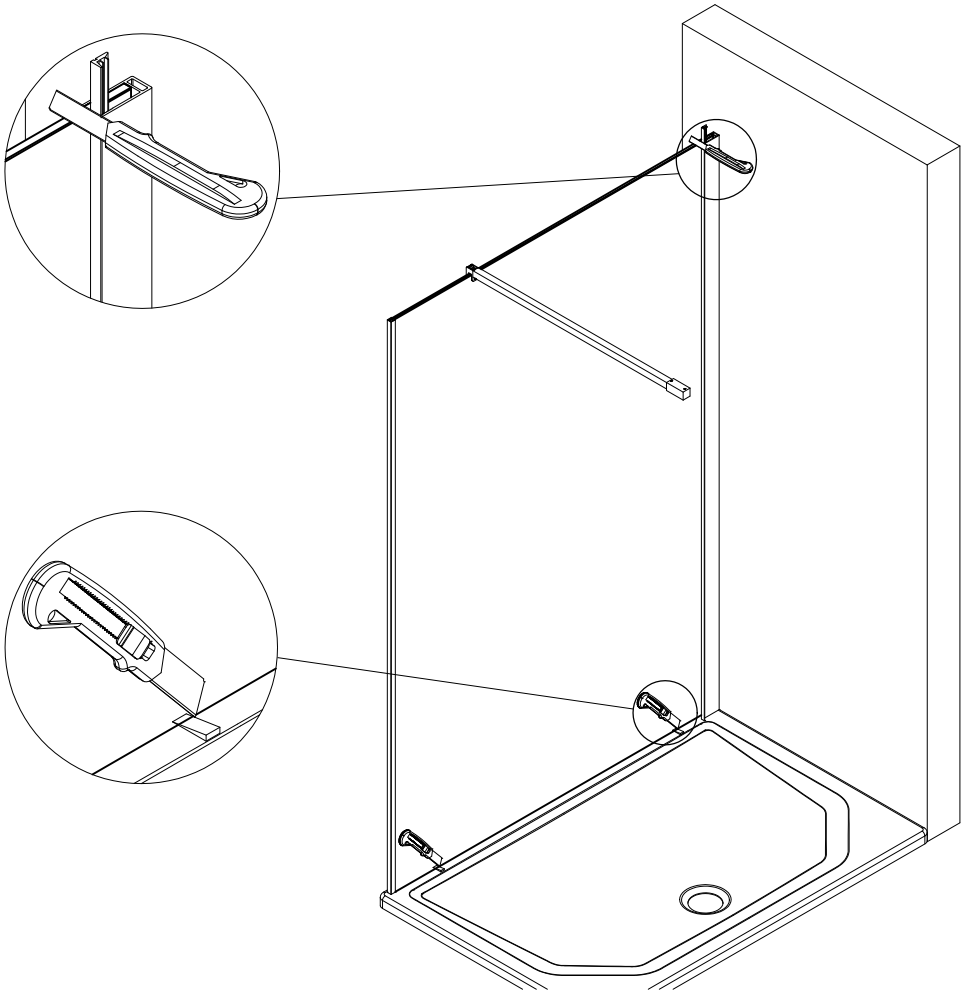

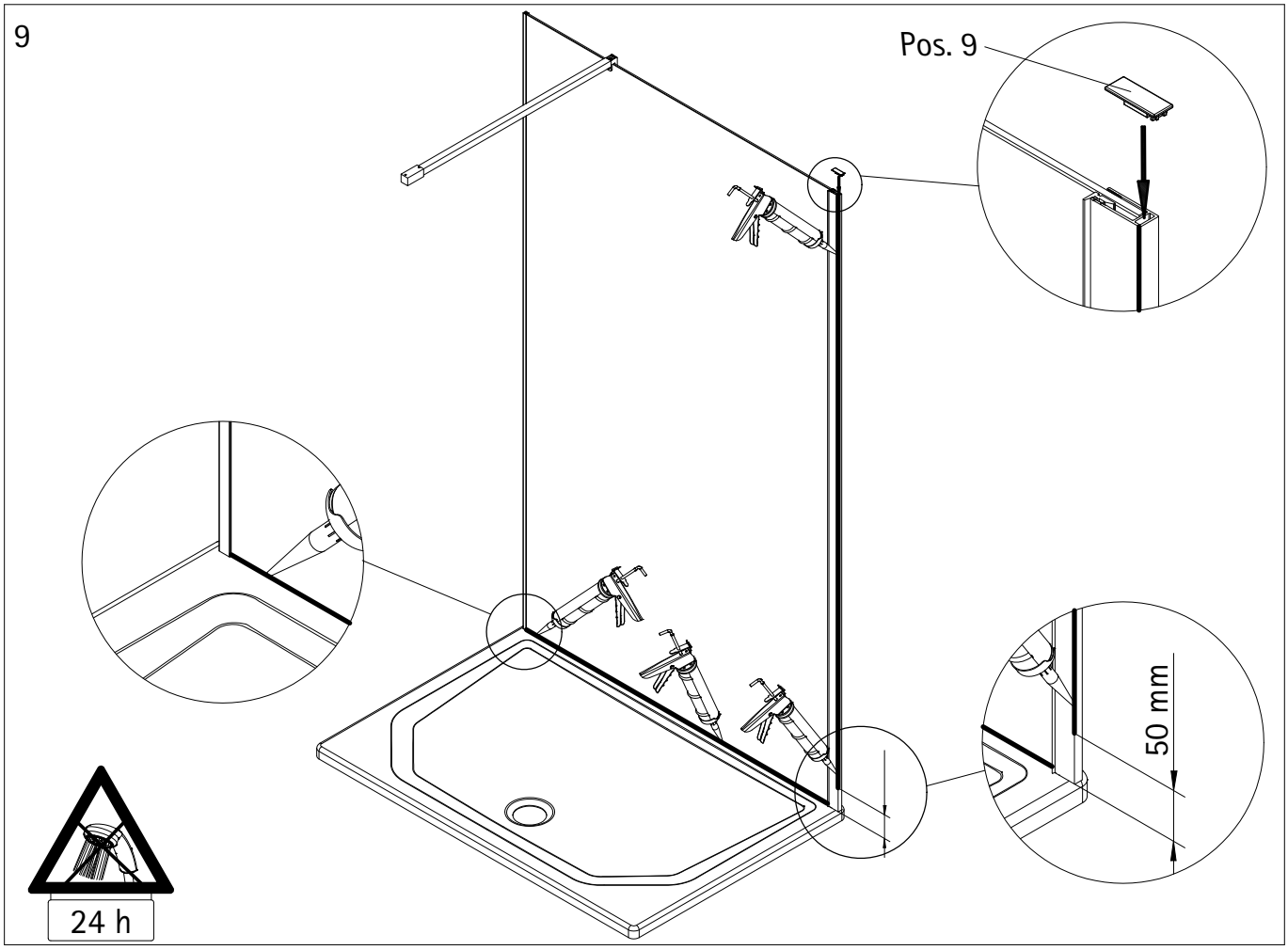
9
Pos. 9
50 mm
24 h

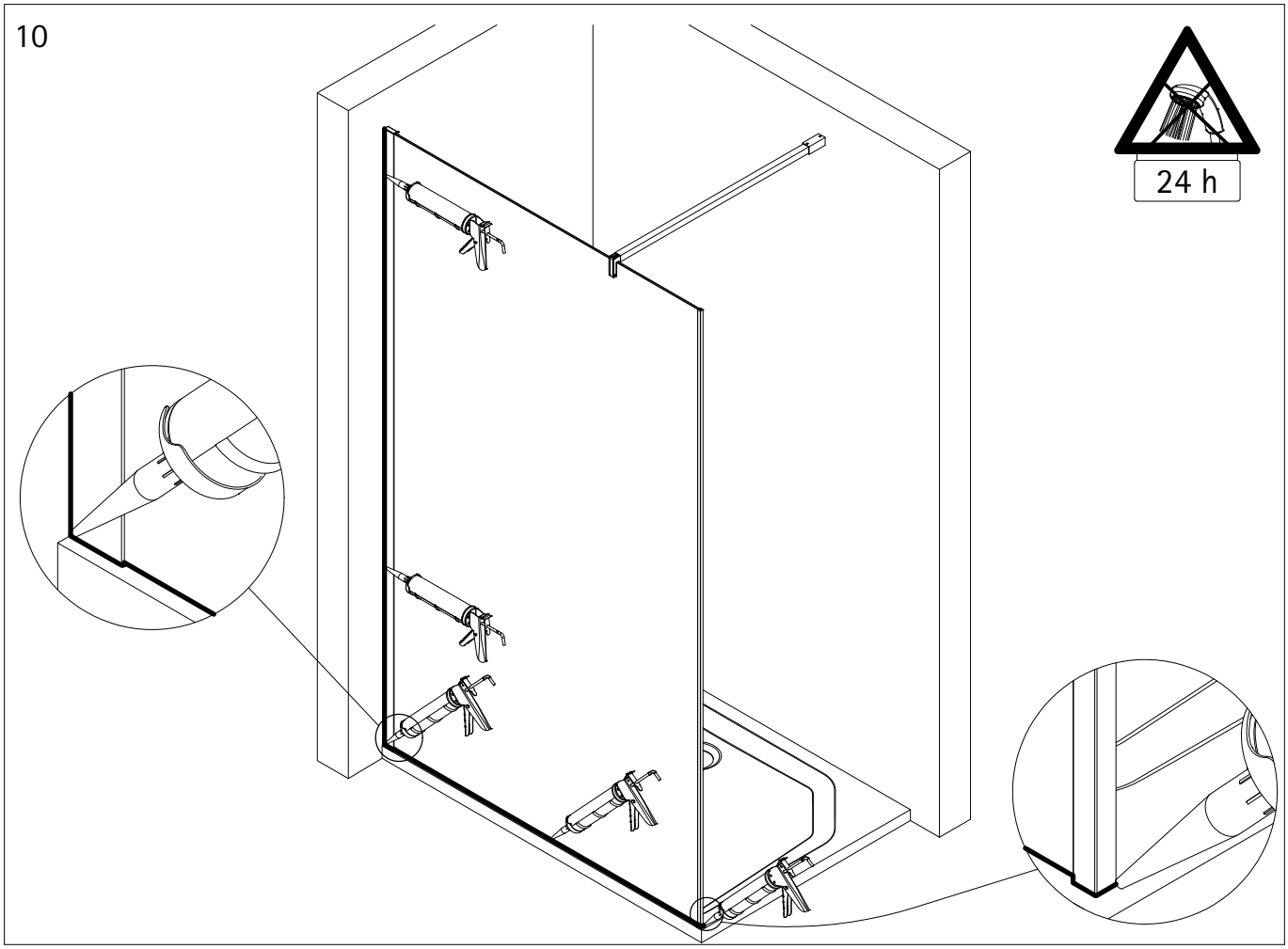
10
24 h

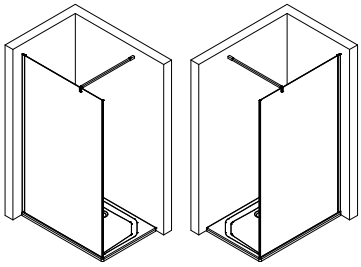

1887-0

Kontrollbeleg
Control Receipt

Prüfnummer/ Inspection number

_____

Duschservice
Zum Hohlen Morgen 22
59939 Olsberg
Deutschland / Germany / Allemagne / Duitsland

Ersatzteilbestellung:
Fax 02962 / 972-4260

Allgemeine technische Probleme:
Telefon 02962 / 972-40

E-Mail:
ersatzteile@duschservice.de