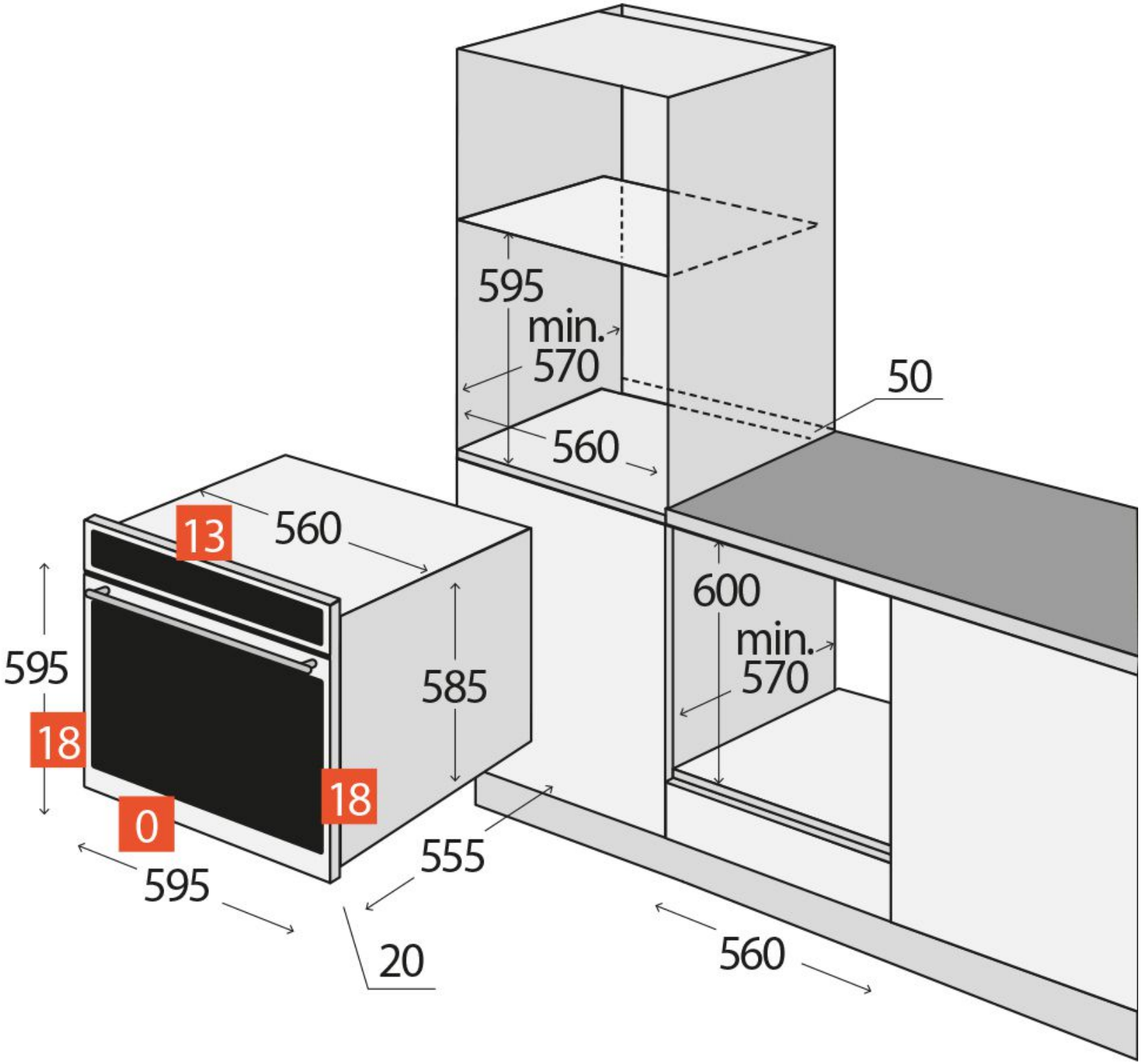
595
min.
570
560
50
13
560
595
18
0
18
585
600
min.
570
555
595
20
560

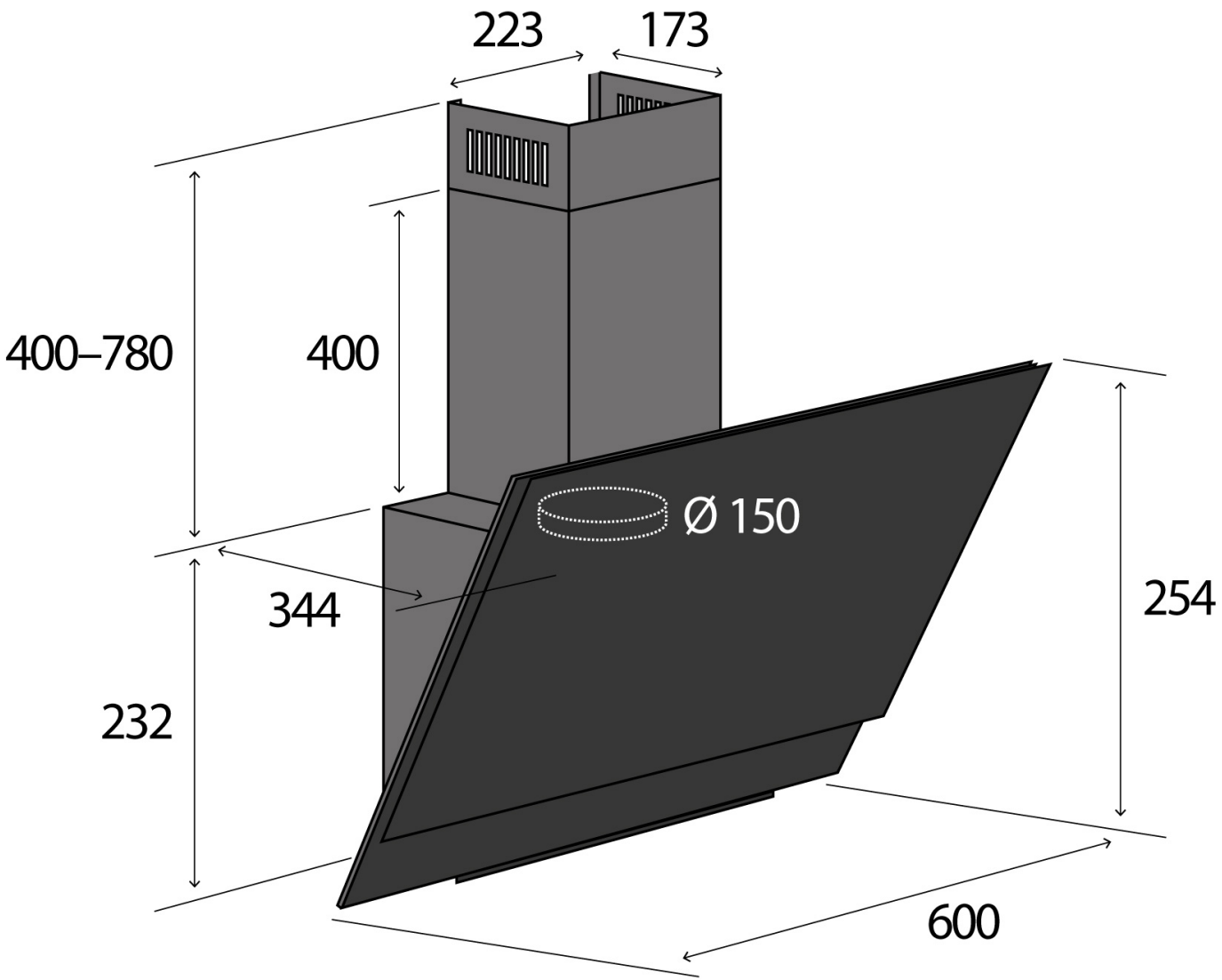
223
173
400–780
400
Ø 150
344
254
232
600

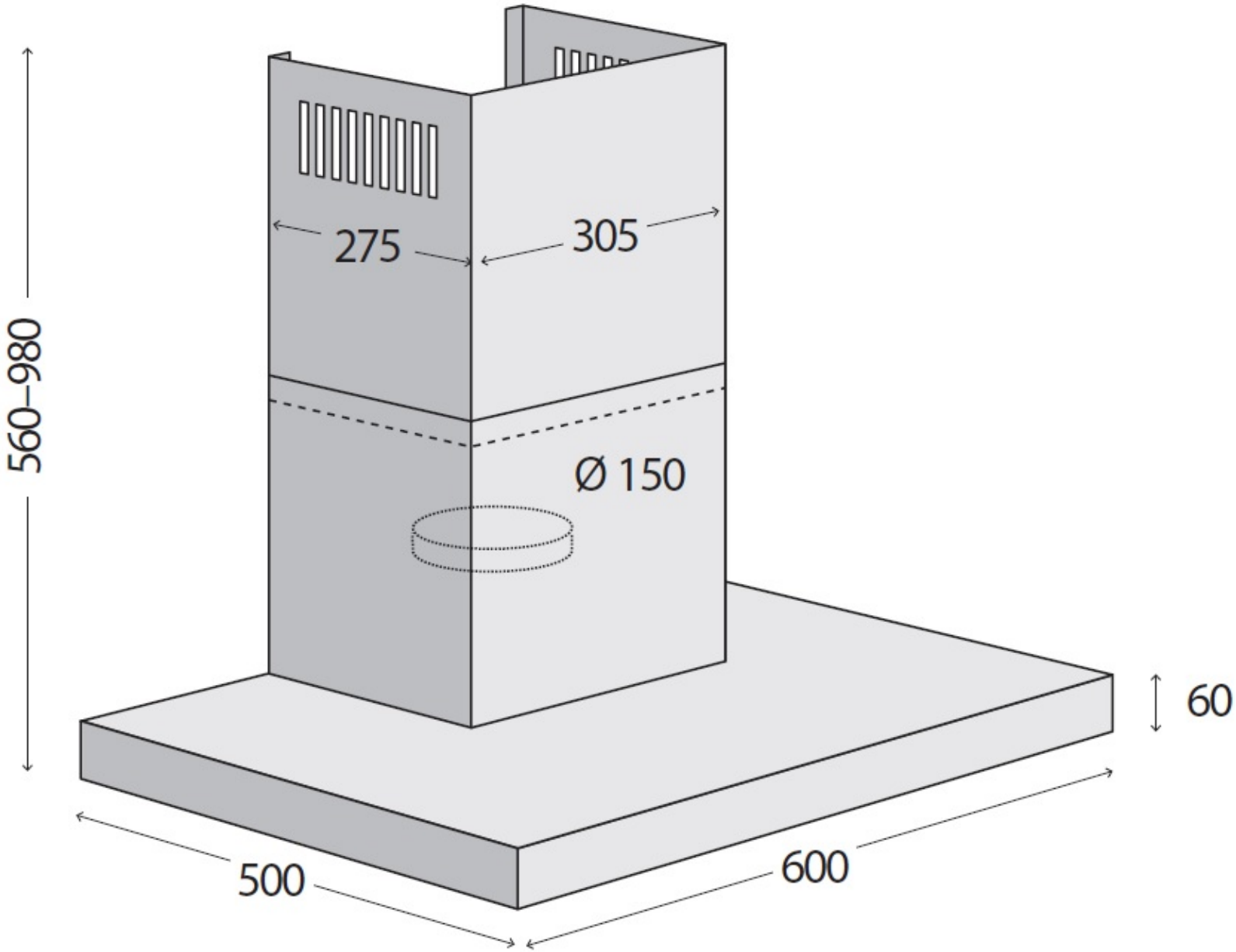
275
305
560–980
Ø 150
60
500
600

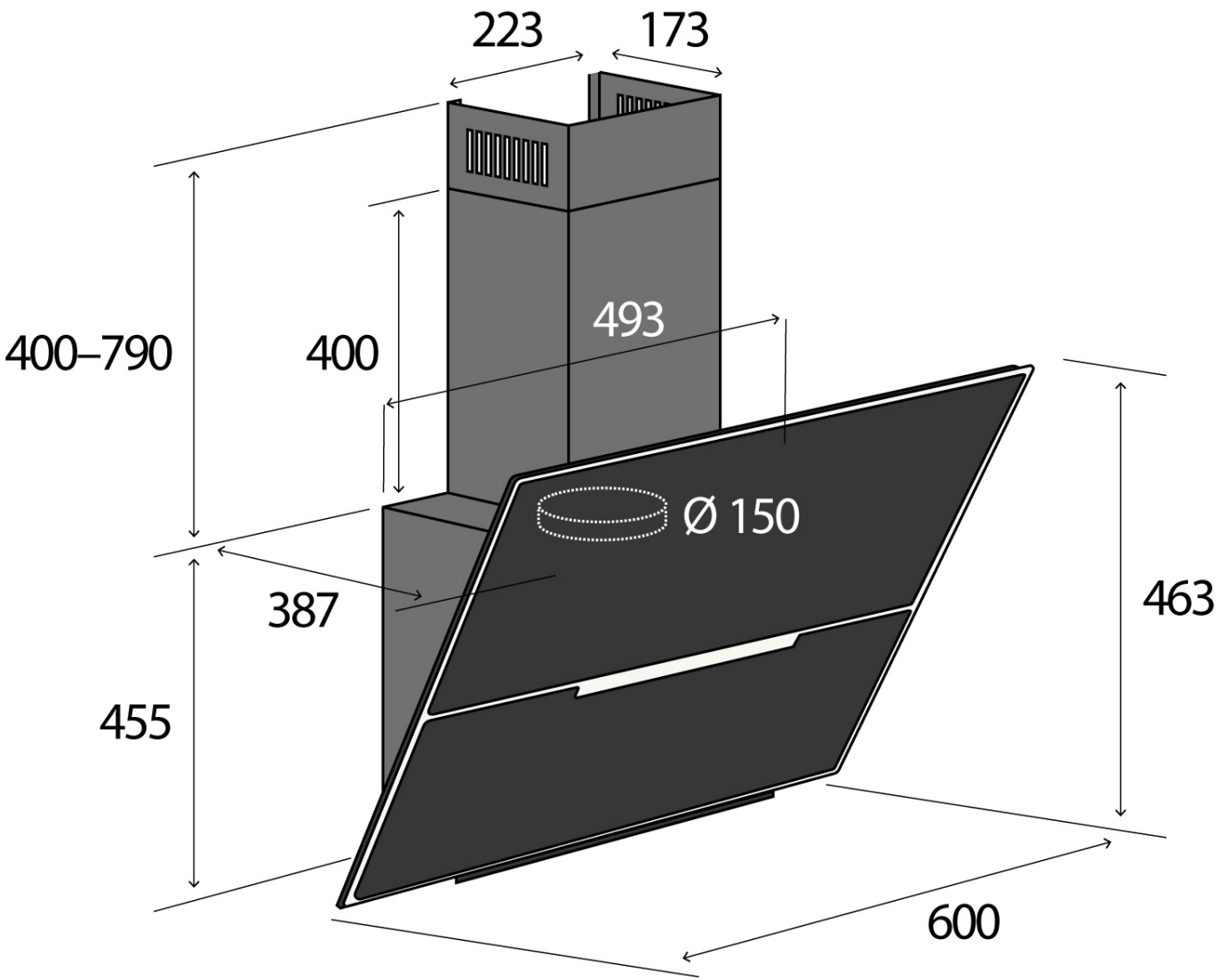
223
173
400–790
400
493
Ø 150
387
463
455
600

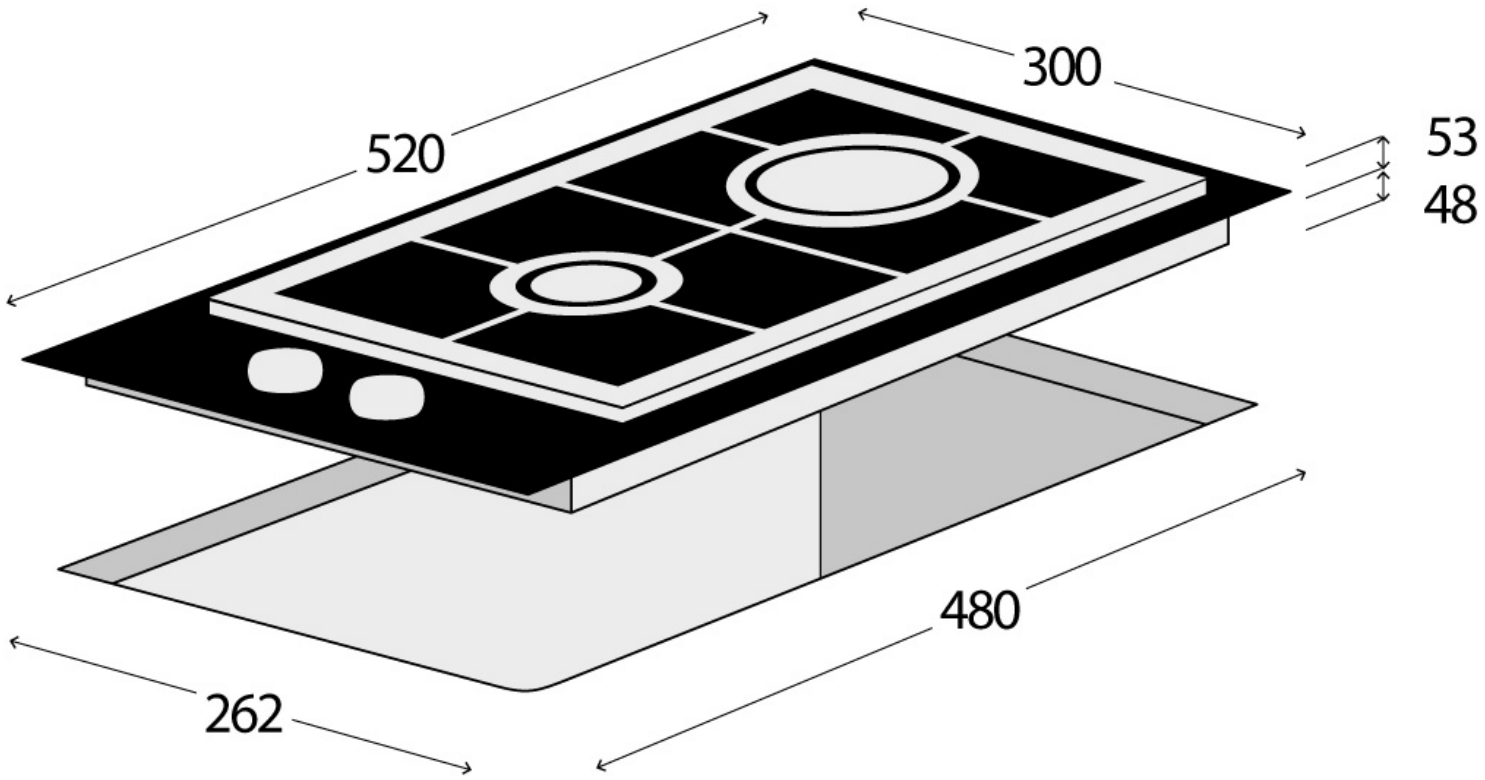
520
300
53
48
480
262