NOVA

P2 50

NO11 Ed.1

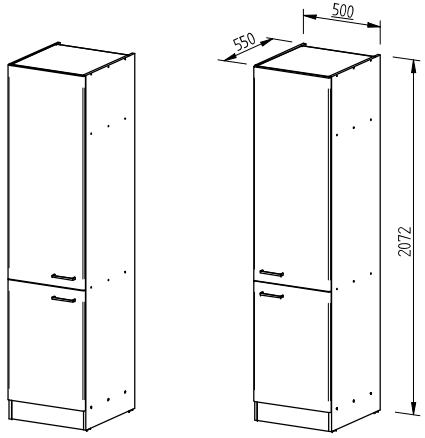

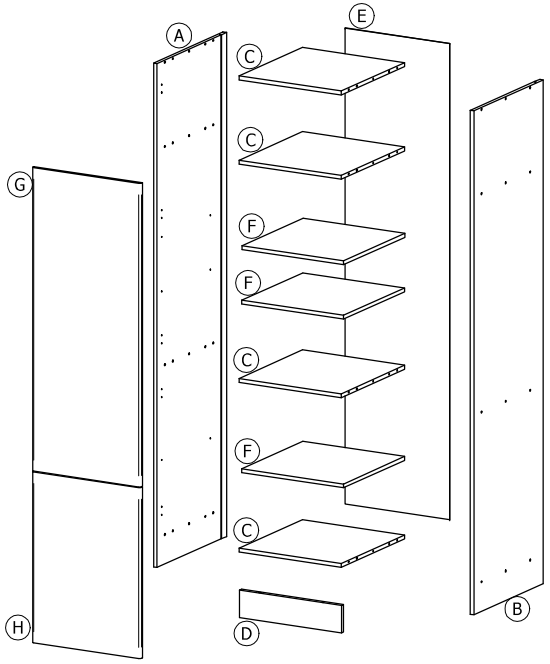

1	ø8x35 x18	2	a ø7x50 b x24	3	x10	11	x2
4	x5	5	x5	6	x4		
				7			
8	ø3,5x15 x10	9	x2	10	ø4x25 x2		
12	ø5 x12	13	M4 x4	14	x2	15	ø4x30 x4
						16	ø1,2x30 x28

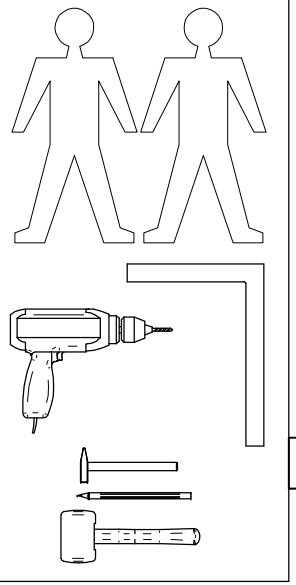

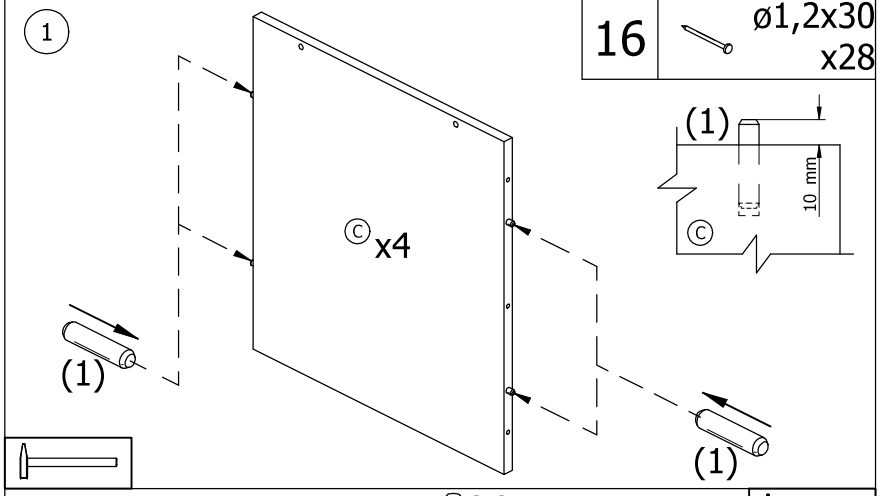

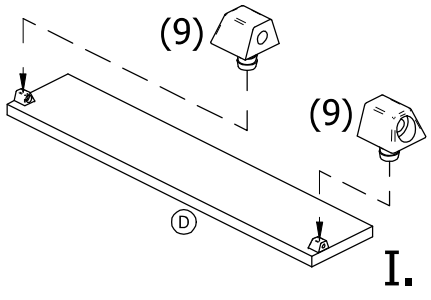

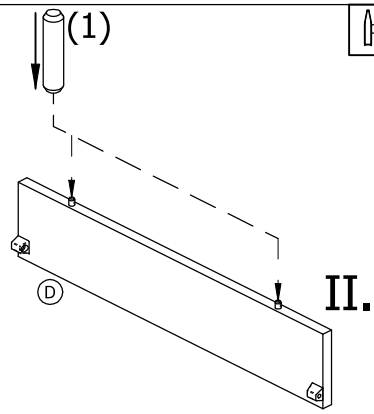

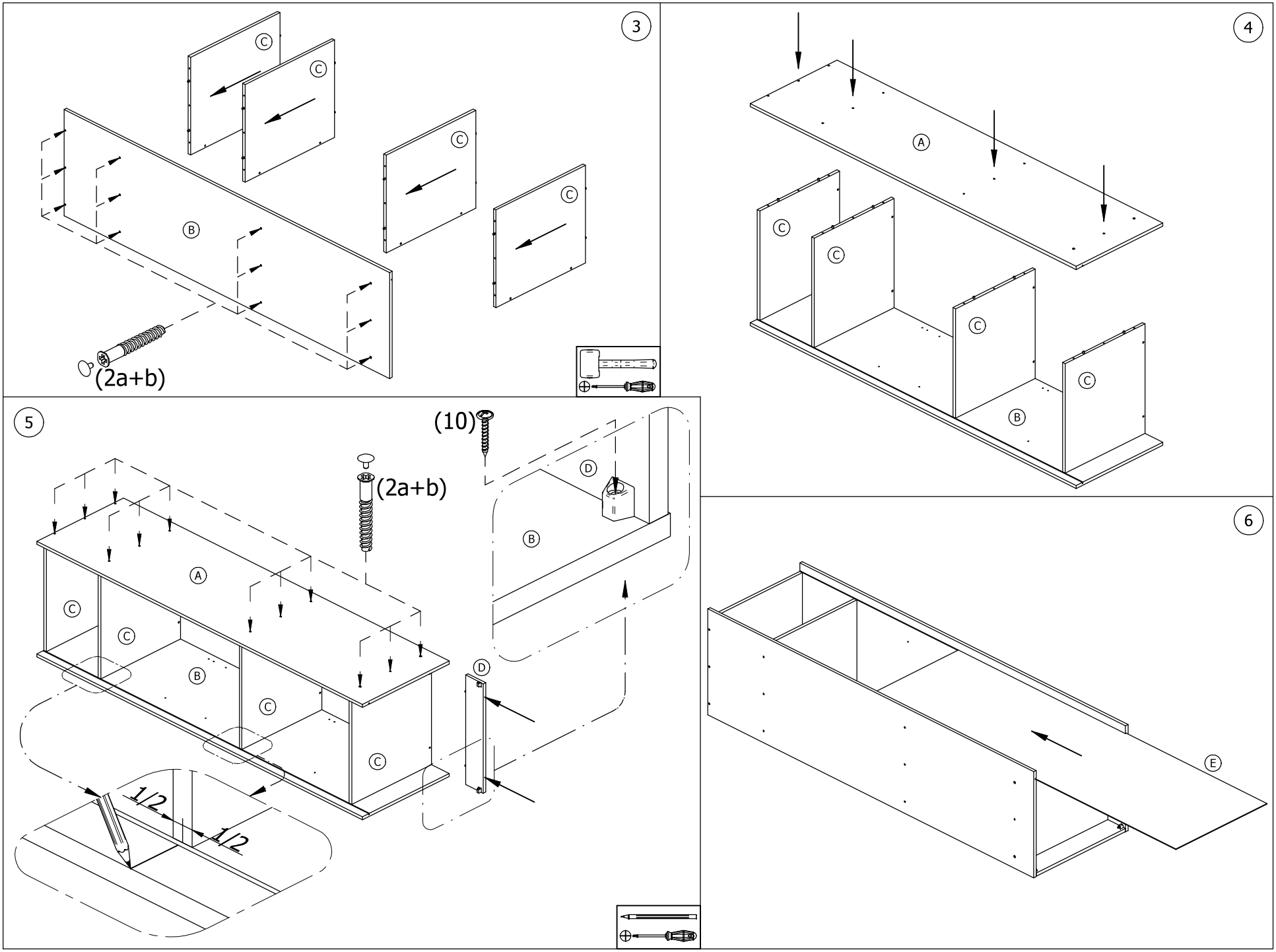
3
C
C
C
C
B
(2a+b)
4
A
C
C
C
C
B
5
(10)
(2a+b)
D
B
A
C
C
C
C
C
D
1/2
1/2
6
E

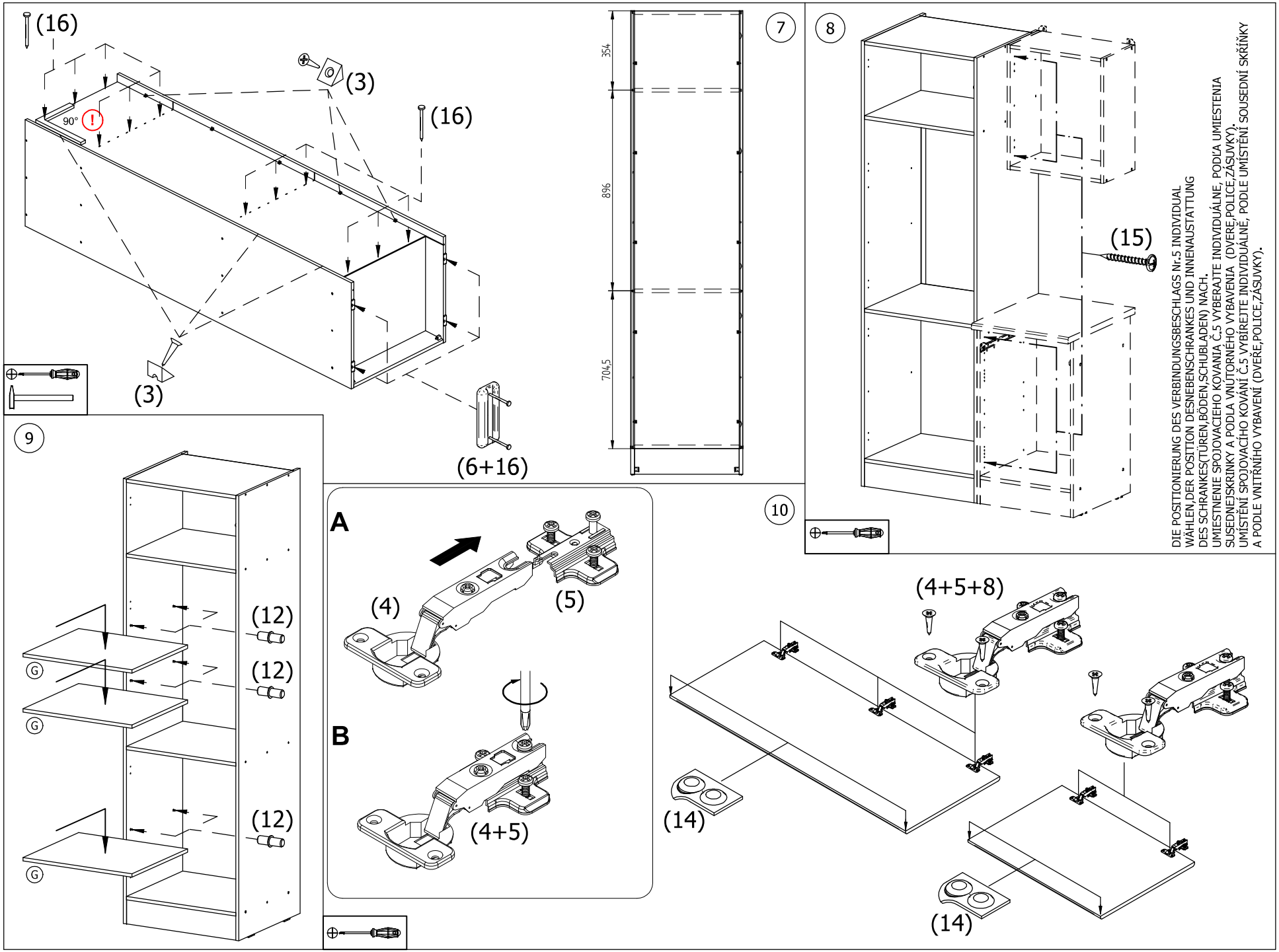
(16)
(3)
(16)
90°
(3)
(6+16)
7
354
896
704,5
8
(15)
DIE POSITIONIERUNG DES VERBINDUNGSBESCHLAGS Nr.5 INDIVIDUAL
WÄHLEN,DER POSITION DESNEBENSCHRANKES UND INNENAUSTATTUNG
DES SCHRANKES(TÜREN,BÖDEN,SCHUBLADEN) NACH.
UMIESTNENIE SPOJOVACIEHO KOVANIA Č.5 VYBERAJTE INDIVIDUÁLNE, PODĽA UMIESTENIA
SUSEDNEJSKRINKY A PODĽA VNÚTORNÉHO VYBAVENIA (DVERE,POLICE,ZÁSUVKY).
UMÍSTĚNÍ SPOJOVACÍHO KOVÁNÍ Č.5 VYBÍREJTE INDIVIDUÁLNĚ, PODLE UMÍSTĚNÍ SOUSEDNÍ SKŘÍŇKY
A PODLE VNITŘNÍHO VYBAVENÍ (DVEŘE,POLICE,ZÁSUVKY).
9
(12)
(12)
(12)
G
G
G
A
(4)
(5)
B
(4+5)
10
(4+5+8)
(14)
(14)

11

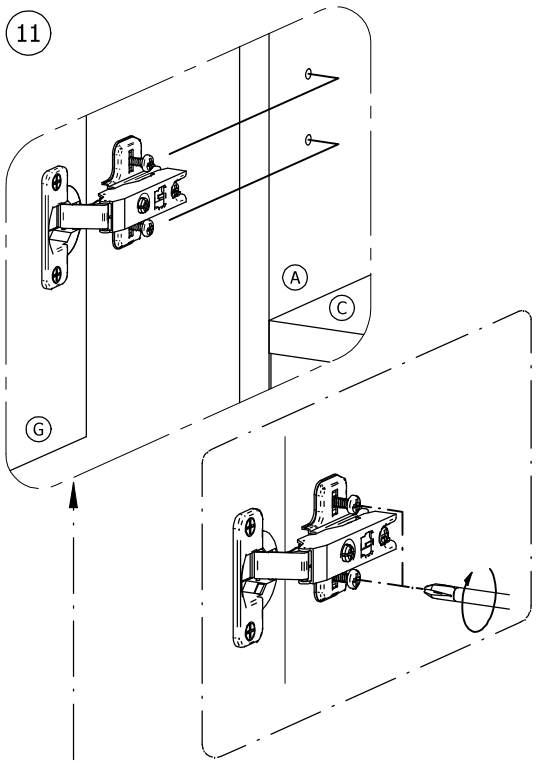

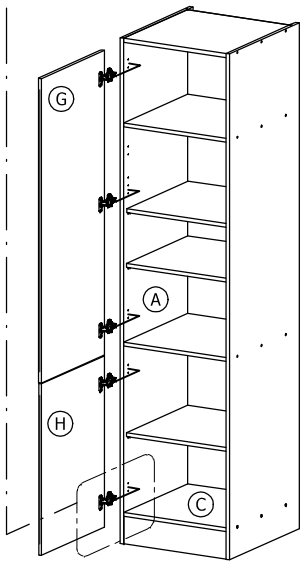

12

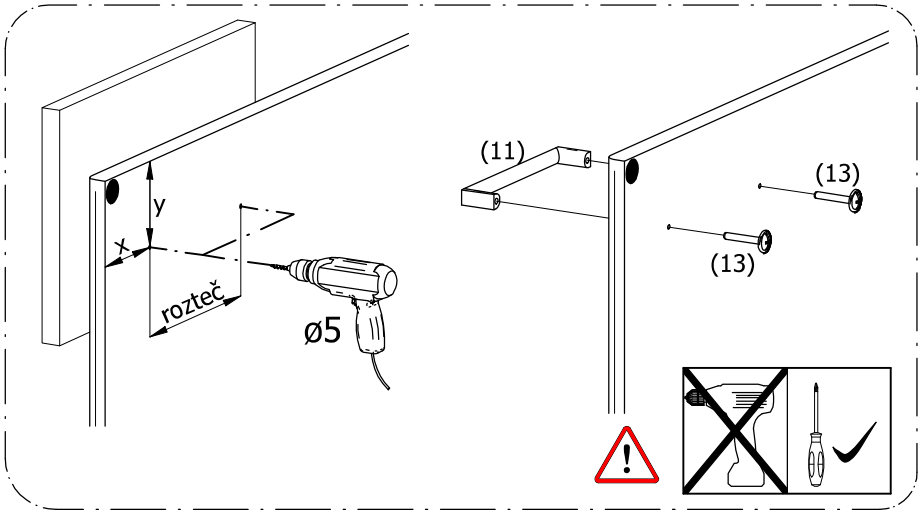

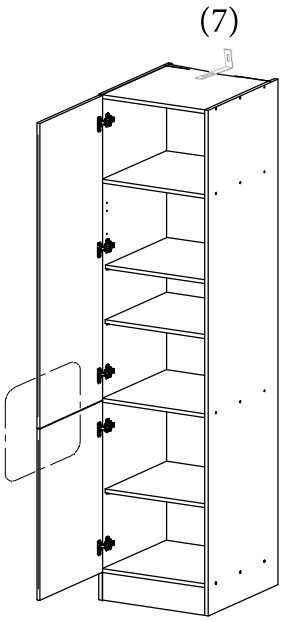

Rozmery **x,y** (umiestnenie úchytky na dverách) sú volitelné zákazníkom.
Rozteč otvorov zistíte podla typu uchytky.
Mass **x,y** (Position des Türengriffes) ist von dem Kunde wählbar.
Abstandt der Bohrungen wird nach dem Griffentype festgestellt.
Rozměry **x,y** (umístění úchytky na dveřích) jsou volitelné zákazníkem.
Rozteč otvorů zjistíte podle typu úchytky.

Vzdialenosť **y** odporúčame 62,5mm (úroveň úchytky zásuvkového čela).
Entfernung empfehlen wir 62,5mm (wie beim Griff des Schubladefrontes).
Vzdálenost **y** doporučujeme 62,5 mm (úroveň úchytky zásuvkového čela).

13

