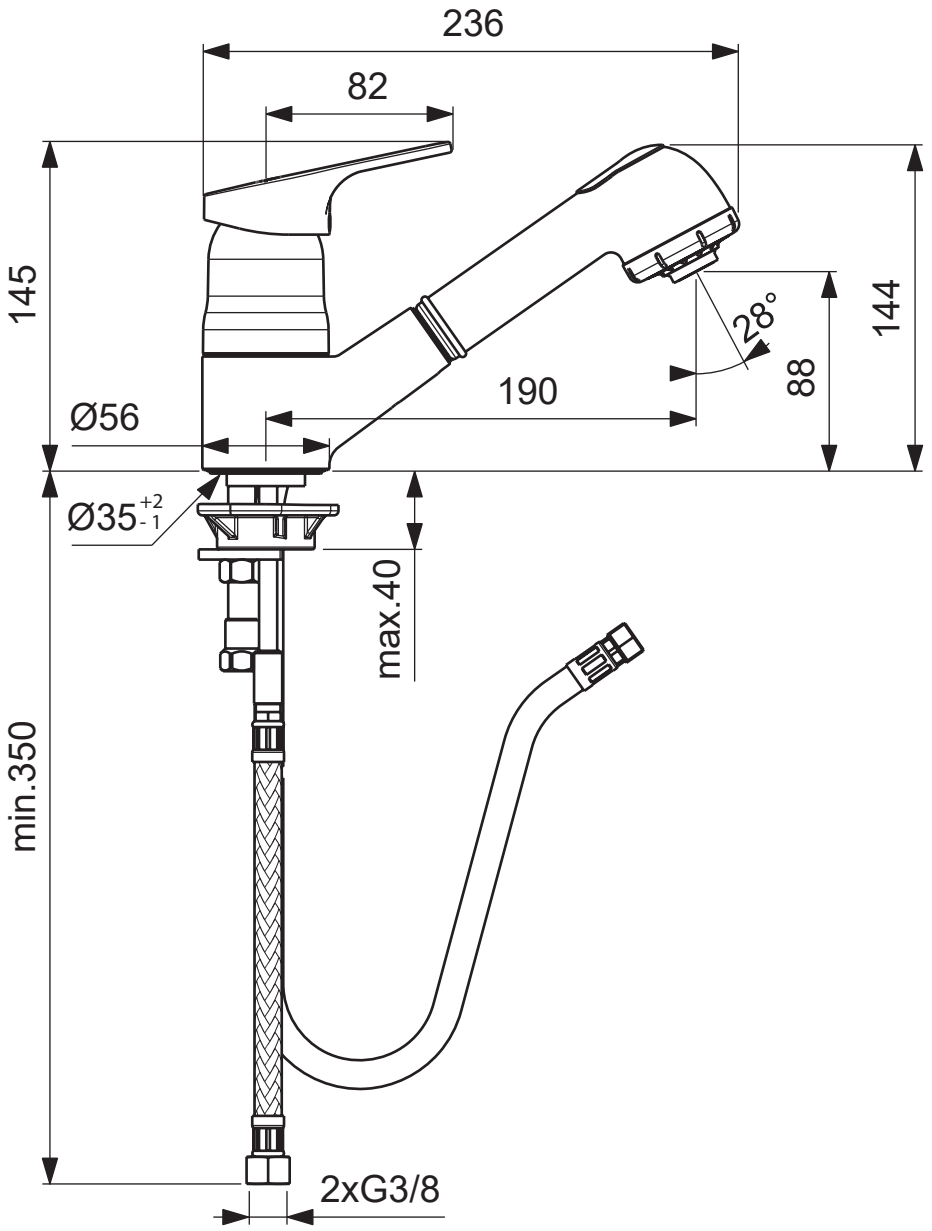
236
82
145
144
28°
88
190
Ø56
Ø35 +2 -1
max.40
min.350
2xG3/8

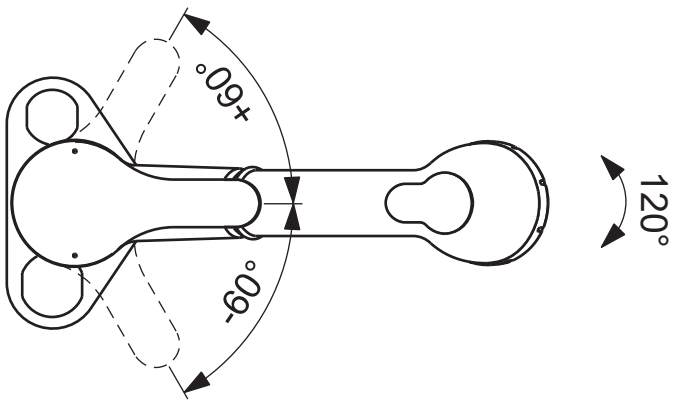
+60°
-60°
120°