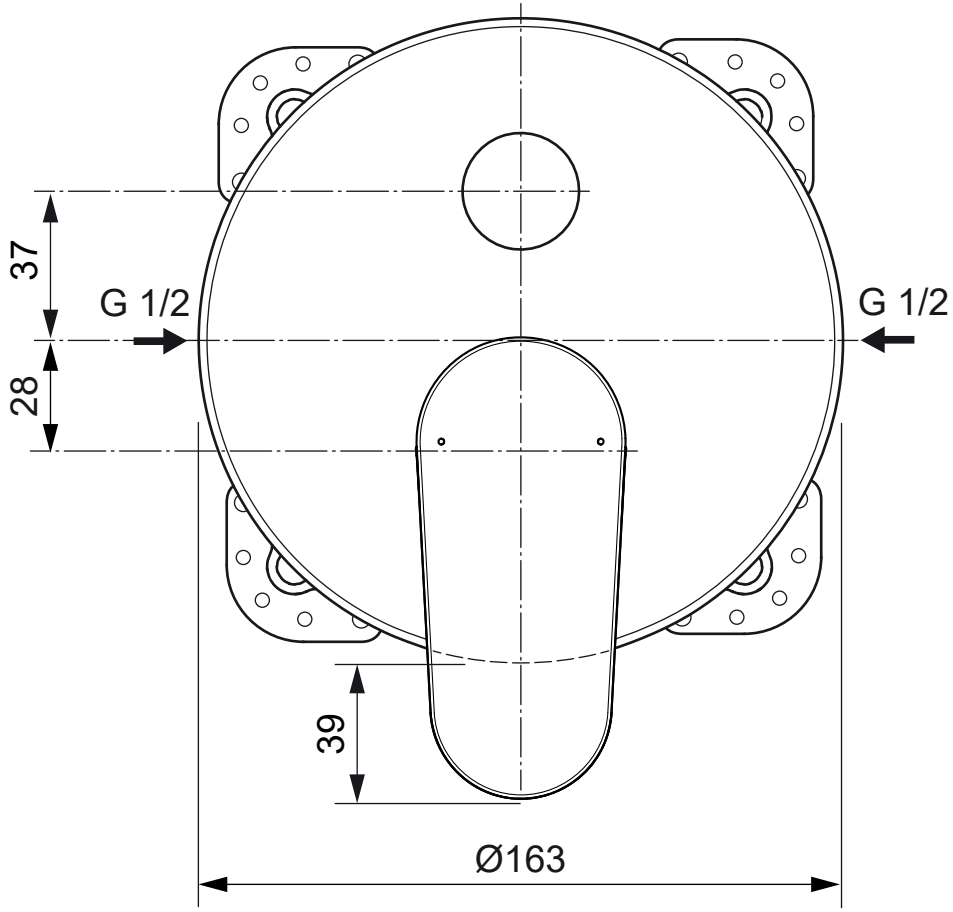
37
28
G 1/2
G 1/2
39
Ø163

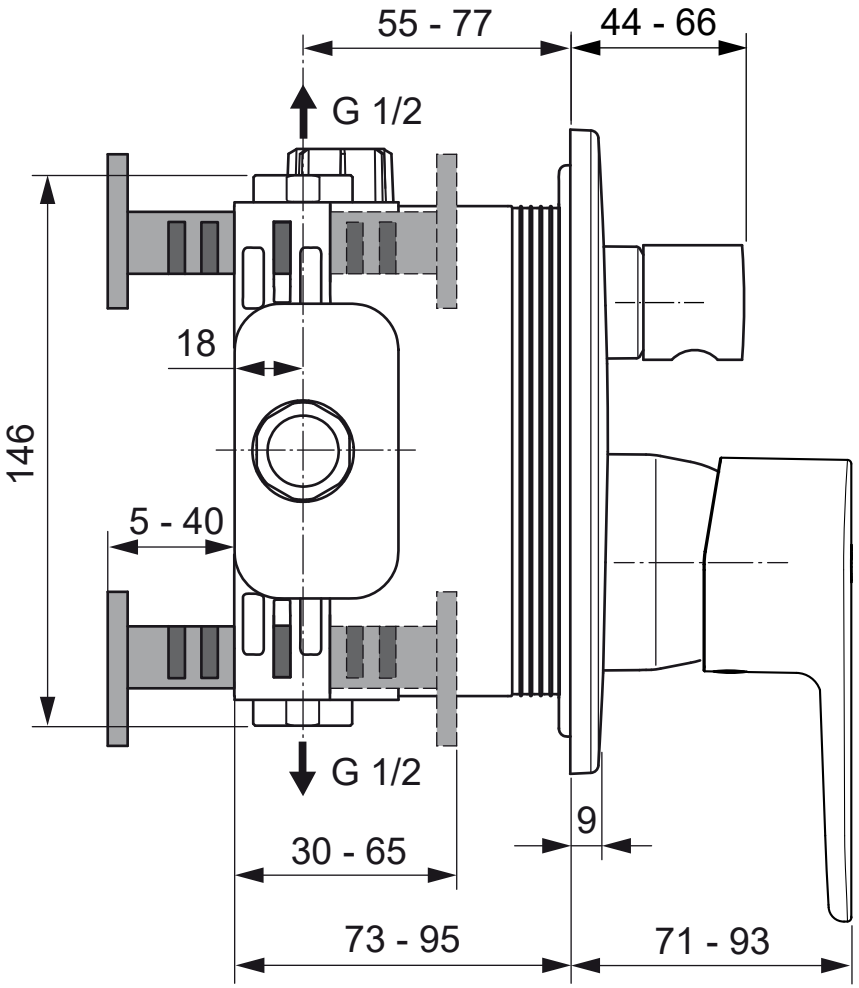
55 - 77
44 - 66
G 1/2
18
146
5 - 40
G 1/2
9
30 - 65
73 - 95
71 - 93